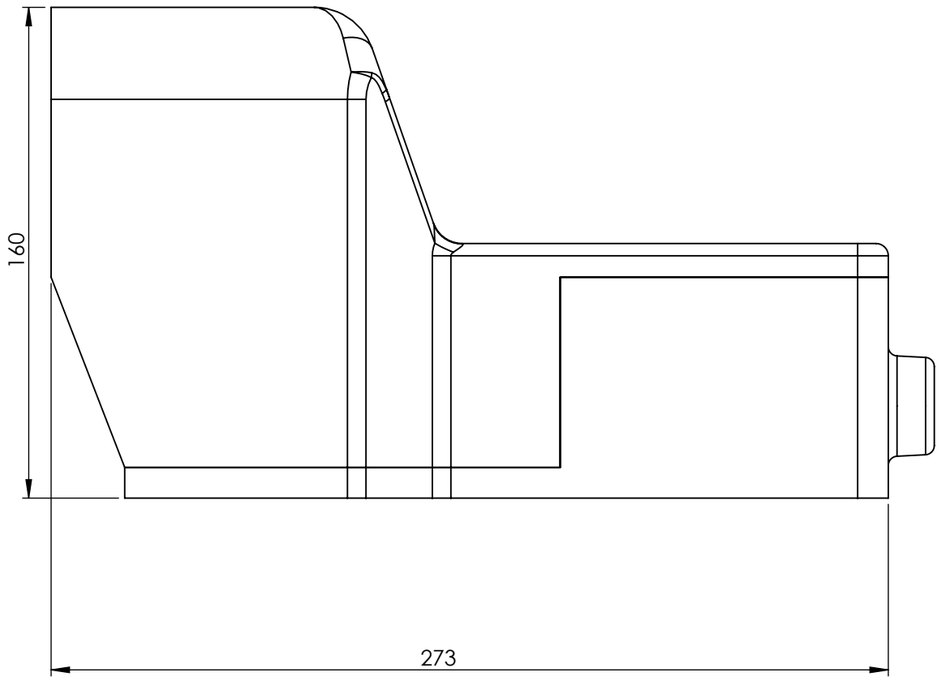

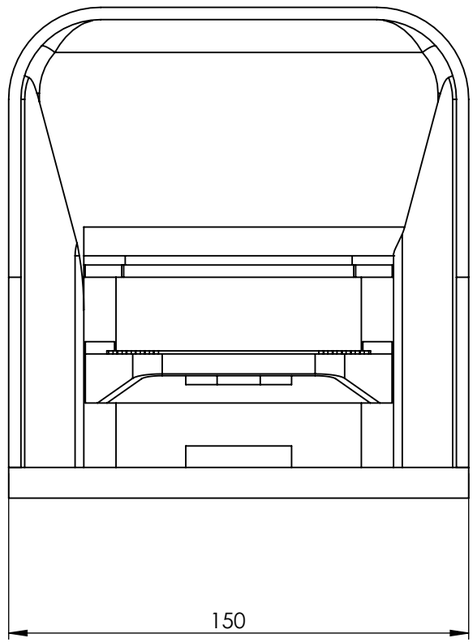

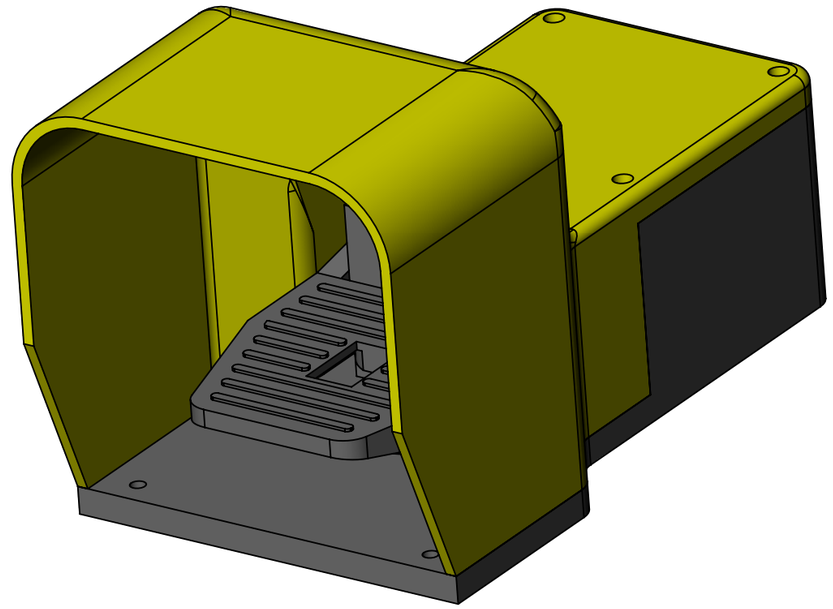

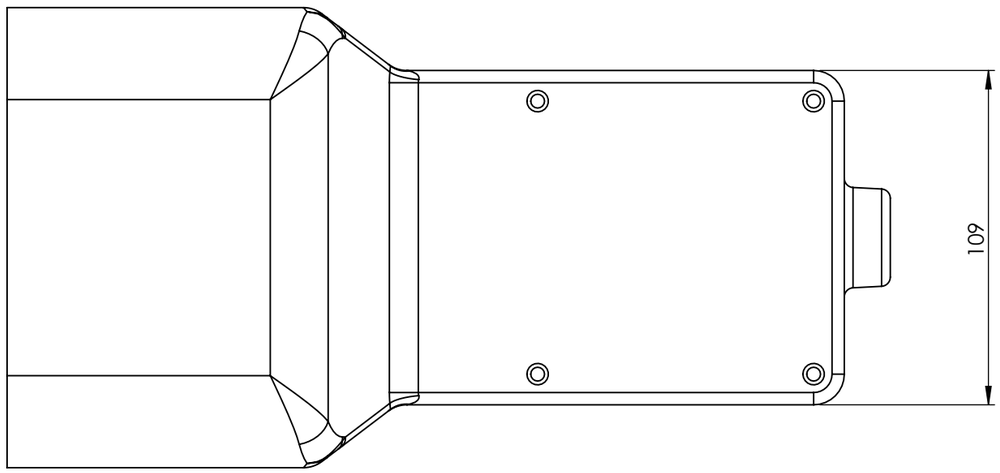

Rev. Rev.	Data-Date	Descrizione della modifica - Description of modification	Disegnato - Drawn by
-	-	-	-

A termini di legge ci riserviamo la proprietà di questo documento con divieto di riprodurlo, o trasmetterlo a terzi senza nostra autorizzazione scritta.

This drawing and all information contained here can not be used or reproduced, integrally or partially, without GS Automation written authorization

Materiale-Material:	-		
Trattamento-Treatment:	-		
N° documento cliente / Customer ref	-	Peso [gr]: / Weight [gr]:	860.75
Disegnato - Drawn by:	-	Data: / Date: -	Scala-Scale: 1:2
Controllato-Checked by:	-	Data: / Date: -	Formato - Format A3
		Origine - Source	S

Titolo-Title:
-
-

Progetto-Project:
-

N° Disegno - Drawing N°	Rev. Rev.	Foglio N° Sheet N°	N° Fogli N°of sheets
-	-	1	1

Nome file - Filename
PCR

GS AUTOMATION
switching your chance